JISTIČ QF111				Napětí na přívodu z T22 přítomno	JISTIČ QF19	JISTIČ QF101				Napětí na přívodu z TVS přítomno	ODPÍNAČ Q102			Havarijní vypnutí	Výpadek jističe havarijního vypnutí	VÝPADEK JISTIČE SUMA					Zajištěné napětí 24VDC na přípojnicích	Zajištěné napětí 230VAC na přípojnicích	Sumární porucha DC měniče	Ztráta přívod. napětí 400VAC pro dobíjení	Sumární porucha usměrňovače	Podpětí baterie	Baterie odpojena hluboce vybita	Sumární porucha střídače	Sumární porucha měniče 230VAC	Rezerva
ZAP.	VYP.	PŮS. OCHR. I >>	Otevřen kryt pohonu		ZAP	ZAP.	VYP.	PŮS. OCHR. I >>	Manuální režim		ZAP.	VYP.	Manuální režim			Vývody ANG	Vývody ANJ	Vývody ATJ	Vývody ATK	Vývody ATN										

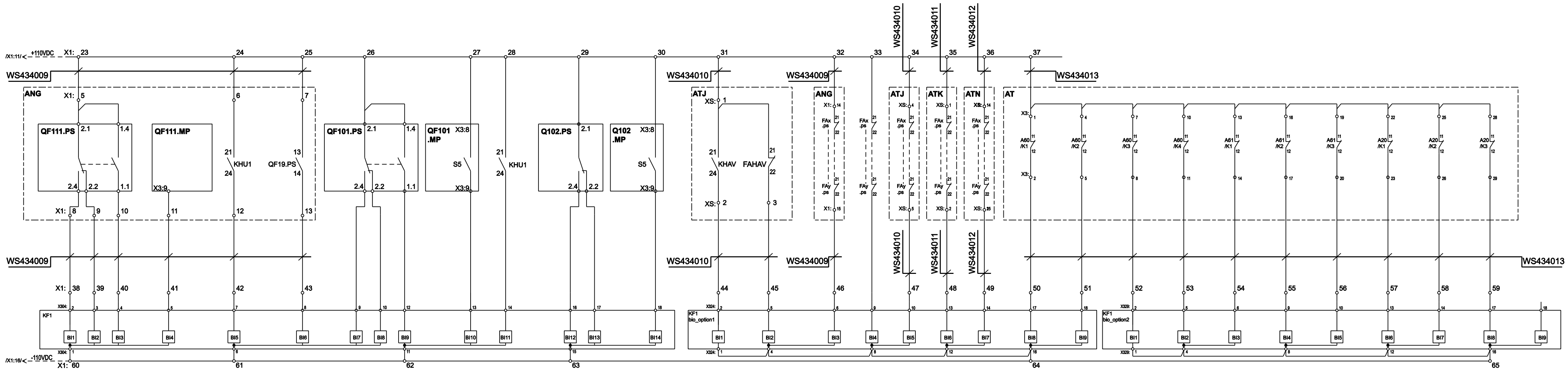

OMZ - IS, s.r.o. Lidická 1261, 765 02 Otrokovice e-mail : omz@omz.cz Tel./fax : +420 577 923 088	Název: ANJ - signály, liniové schéma	ODP. PROJEKTANT: Ing. Martin Marek	KRESLIL : Ing. Daniel Marek		
	Stavba: Elektrizace trati Kadaň Pruněřov - Kadaň	KONTROLOVAL: Ing. Stanislav Marek	ZAKÁZKA Č.: 17_08_27	MĚŘÍTKO:	LIST Č.: 2 / 3
	PS/SO: PS 3434.1 TT Kadaň, vlastní spotřeba, úprava technologie	ÚČEL: DSP	FORMÁT: 3A4	DATUM: 11/2017	ŘAZENÍ: 02_05	ČÁST: D.3.3.3